ELMO
V.le Certosa 8/B - 27100 Pavia Italy
Tel. + 39 382 529564 - 422372
Fax. + 39 382 527041
E-Mail: info@elmoitaly.com

MOTORI IMMERSI PER ASCENSORI IDRAULICI
SUBMERSIBLE MOTORS FOR HYDRAULIC LIFTS
UNTEROELMOTOREN FUR HYDRAULISCHE AUFZUEGE
MOTEURS IMMERGES DANS L'HUILE POUR ASCENSEURS HIDRAULIQUES

C US 205390

60 Hz
64TS - U - 8S1 -
1706-12

MOTORI TRIFASI *THREE PHASE MOTORS* DREIPHASEENMOTOREN *MOTEURS TRIPHASES*

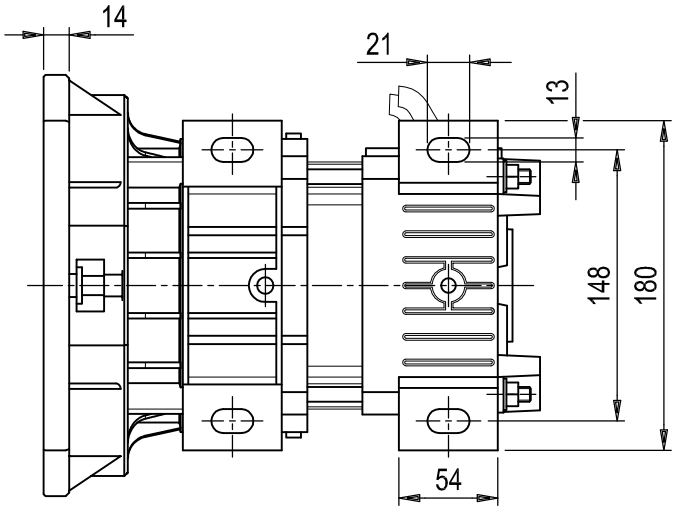

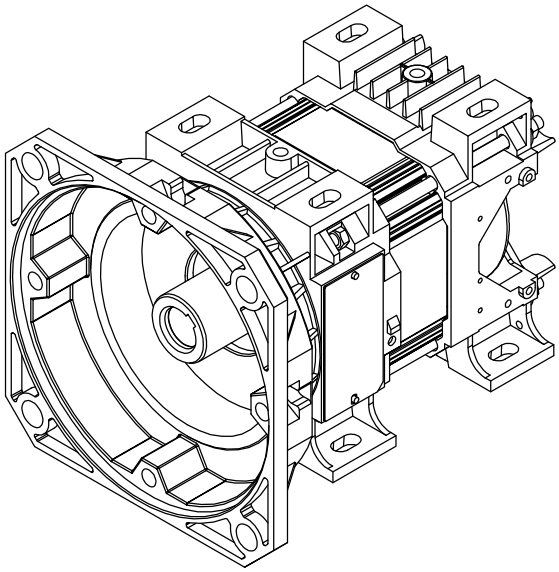

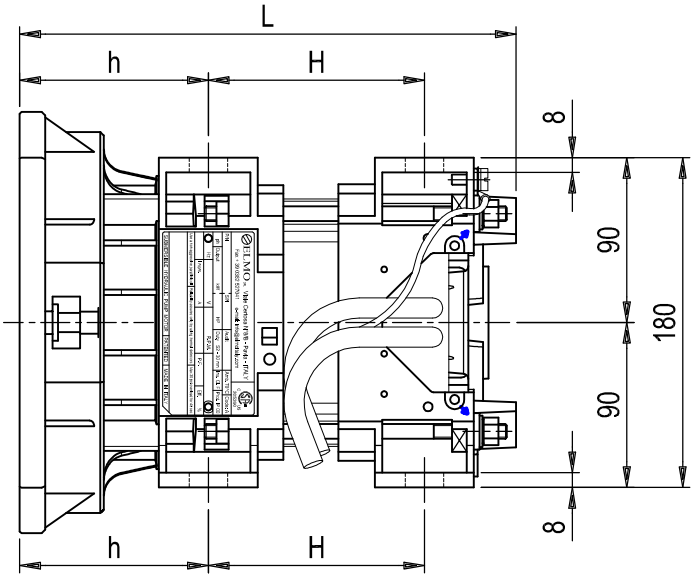

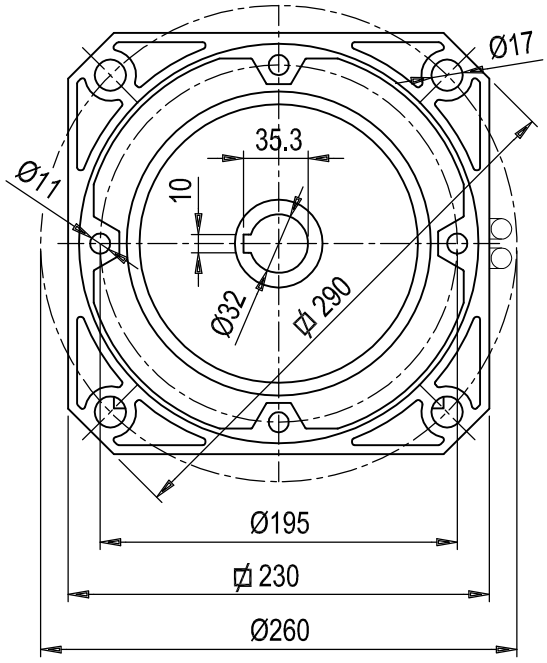

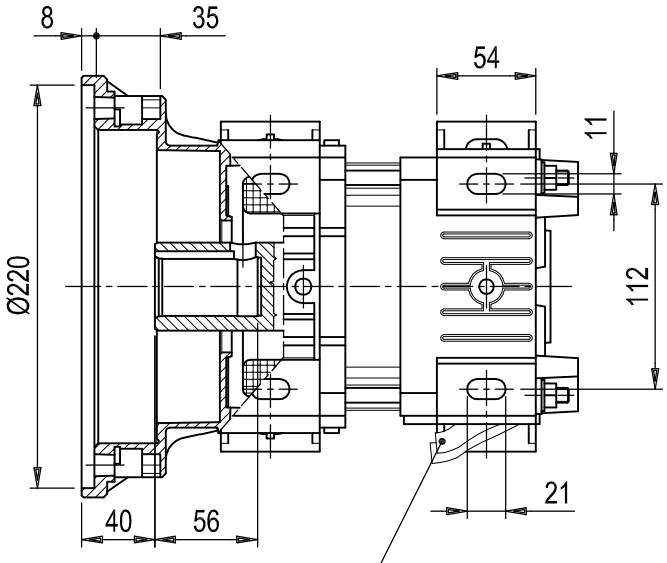

m.1.40 LUNGH. STANDARD CAVI ALIMENTAZIONE
STANDARD LEADS LENGTH

MOTORS WITHOUT FLYWHEEL

COD. BASE - *BASIC P/N*																		
GRANDEZZA - *SIZE*	POLARITA' - *POLARITY*	ALIMENTAZ. - *POWER SUPPLY*	FREQUENZA - *FREQUENCY*	POTENZA A 60 Hz *NOMINAL OUTPUT AT 60 Hz* kW			OMOLOGAZ. TIPO - *TYPE APPROVAL*	TENSIONE *VOLTAGE* V	SERIE CAVI - *CABLE LENGTH*	ACCOPPIAMENTO - *SUITABLE TO*	SENZA VOLANO - *WITHOUT FLYWHELL*	PIEDI FISSAGGIO - *FIXING FEET*	ALTRE QUOTE - *OTHER DIMENS.*	DIMENSIONI D'INGOMBRO *OVERALL DIMENSION* L	h	H	POTENZA A 60 Hz *NOMINAL OUTPUT AT 60 Hz* HP
6	4	T	S	0	5	5	U			8	S	1	F	355	103	203	- 7 5
				0	6	6							E	370		218	- 9 -
				0	7	5							L	390		238	1 0 -
				0	9	0							H	415		263	1 2 -
				1	1	0							Y	440		288	1 5 -
				1	3	2							Y	440		288	1 8 -

LA ELMO S.r.l. SI RISERVA IL DIRITTO DI APPORTARE QUALSIASI VARIAZIONE SENZA ALCUN PREAVVISO. *IN ANY MOMENT AND WITHOUT NOTICE ELMO CAN CHANGE MANUFACTURING PROCESS, PERFORMANCE FEATURES.*