4 Poles Three Phase 50 Hz Motors Type S7L4-U

Shaft Ø22.22 mm Flange Ø101.6 mm

Suitable for Daikin Pump
Model V38A3RX-95

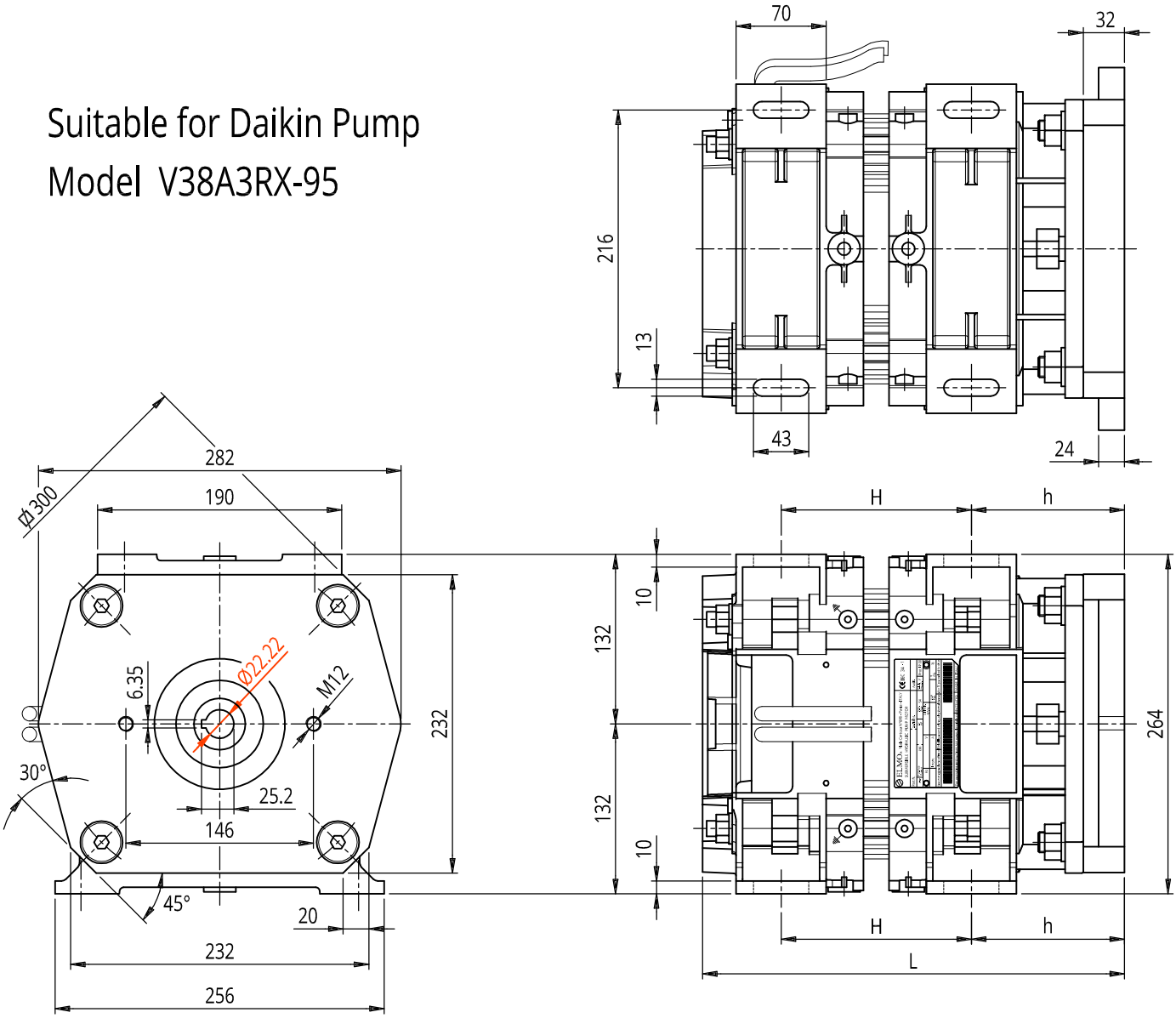

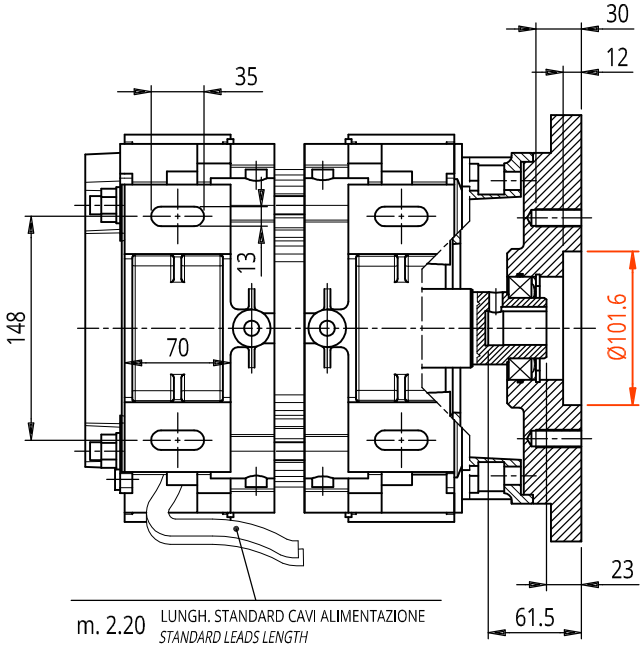

ELMO Srl Pavia - ITALY					
Duty Type			DIMENSIONI *DIMENSION*		
S1	S2 60 min	S2 30 min			
kW	kW	kW	L	h	H
9,2	-	-	377	119	197
11	11	11	377		197
11,8	12,5	13,2	392		212
12,5	13,2	15	407		227
13,2	15	18,5	427		247
15	18,5	22	452		272
18,5	22	30	492		312
22	30	37	542		362
28	37	-	597		417
34	-	-	647		467