ELMO
V.le Certosa 8/B - 27100 Pavia Italy
Tel. + 39 382 529564 - 422372
Fax. + 39 382 527041
E-Mail: info@elmoitaly.com

MOTORI IMMERSI PER ASCENSORI IDRAULICI
SUBMERSIBLE MOTORS FOR HYDRAULIC LIFTS
UNTEROELMOTOREN FUR HYDRAULISCHE AUFZUEGE
MOTEURS IMMERGES DANS L'HUILE POUR ASCENSEURS HIDRAULIQUES

C US 205390

60 Hz
62MS - U - 4S1 -
1508-27

MOTORI MONOFASI *SINGLE PHASE MOTORS* EINPHASEENMOTOREN *MOTEURS MONOPHASES*

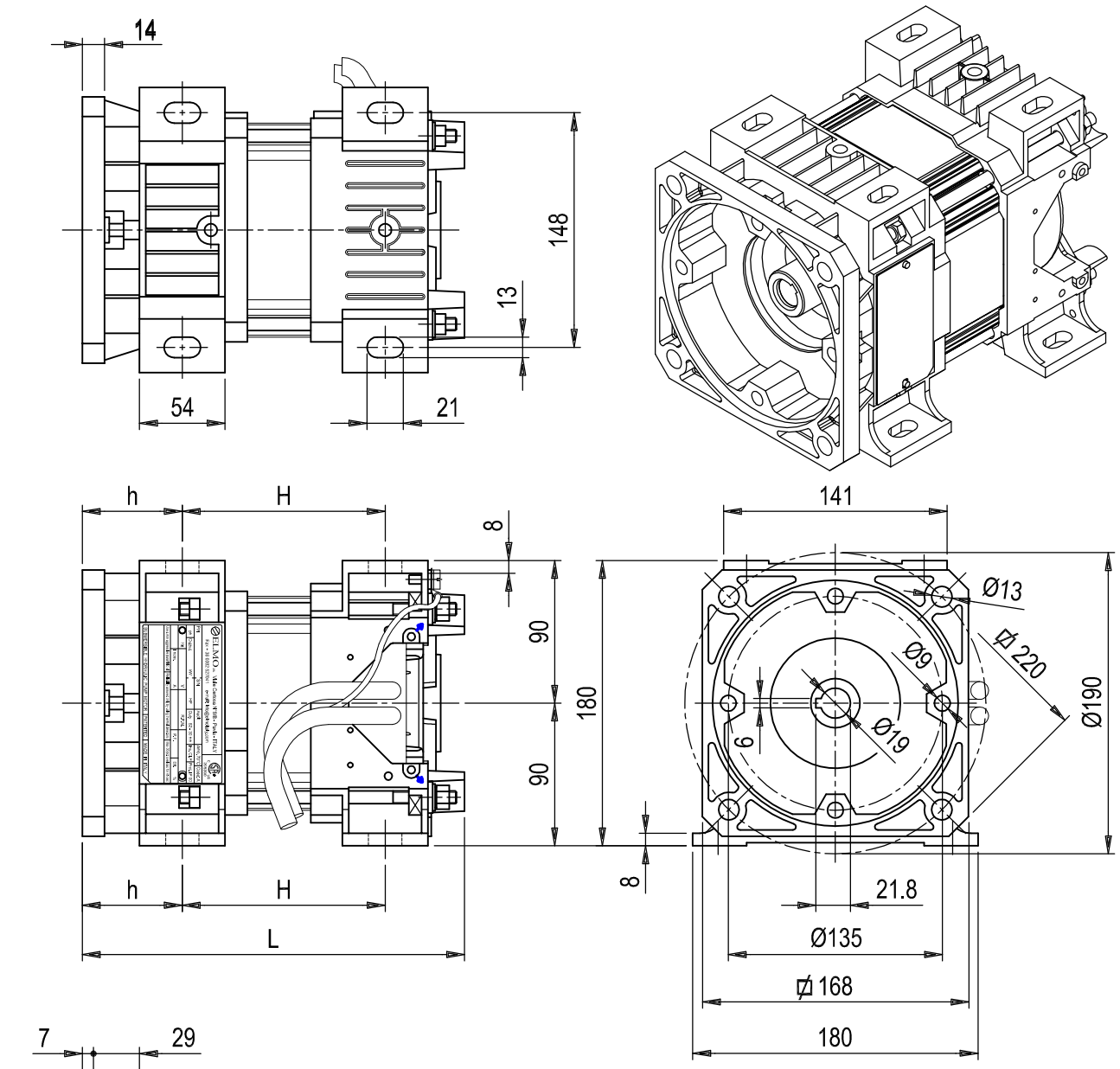

m.1.40 LUNGH. STANDARD CAVI ALIMENTAZIONE
STANDARD LEADS LENGTH

MOTORS WITHOUT FLYWHEEL

COD. BASE - *BASIC P/N*																				
GRANDEZZA - *SIZE*	POLARITA' - *POLARITY*	ALIMENTAZ. - *POWER SUPPLY*	FREQUENZA - *FREQUENCY*	POTENZA A 60 Hz *NOMINAL OUTPUT AT 60 Hz* kW			OMOLOGAZ. TIPO - *TYPE APPROVAL*	TENSIONE *VOLTAGE* V	SERIE CAVI - *CABLE LENGTH*	ACCOPPIAMENTO - *SUITABLE TO*	SENZA VOLANO - *WITHOUT FLYWHEEL*	PIEDI FISSAGGIO - *FIXING FEET*	ALTRE QUOTE - *OTHER DIMENS.*	DIMENSIONI D'INGOMBRO *OVERALL DIMENSION* L	h	H	POTENZA A 60 Hz *NOMINAL OUTPUT AT 60 Hz* HP	
6	2	M	S	0	1	5	U			4	S	1	V	240	63	128	- 2 -	
				0	1	8							U	255		143	- 2 4	
				0	2	6							S	270		158	- 3 6	
				0	3	7							P	285		173	- 5 -	
				0	4	4							O	300		188	- 6 -	
				0	6	0							F	315		203	- 8 -	
				0	7	4							E	330		218	- 1 0	

LA ELMO S.r.l. SI RISERVA IL DIRITTO DI APPORTARE QUALSIASI VARIAZIONE SENZA ALCUN PREAVVISO. *IN ANY MOMENT AND WITHOUT NOTICE ELMO CAN CHANGE MANUFACTURING PROCESS, PERFORMANCE FEATURES.*