ELMO
V.le Certosa 8/B - 27100 Pavia Italy
Tel. + 39 382 529564 - 422372
Fax. + 39 382 527041
E-Mail: info@elmoitaly.com

MOTORI IMMERSI PER ASCENSORI IDRAULICI
SUBMERSIBLE MOTORS FOR HYDRAULIC LIFTS
UNTEROELMOTOREN FUR HYDRAULISCHE AUFZUEGE
MOTEURS IMMERGES DANS L'HUILE POUR ASCENSEURS HIDRAULIQUES

C US 205390

60 Hz
62TS - U - 7S1 -
1505-12

MOTORI TRIFASI *THREE PHASE MOTORS* DREIPHASEENMOTOREN *MOTEURS TRIPHASES*

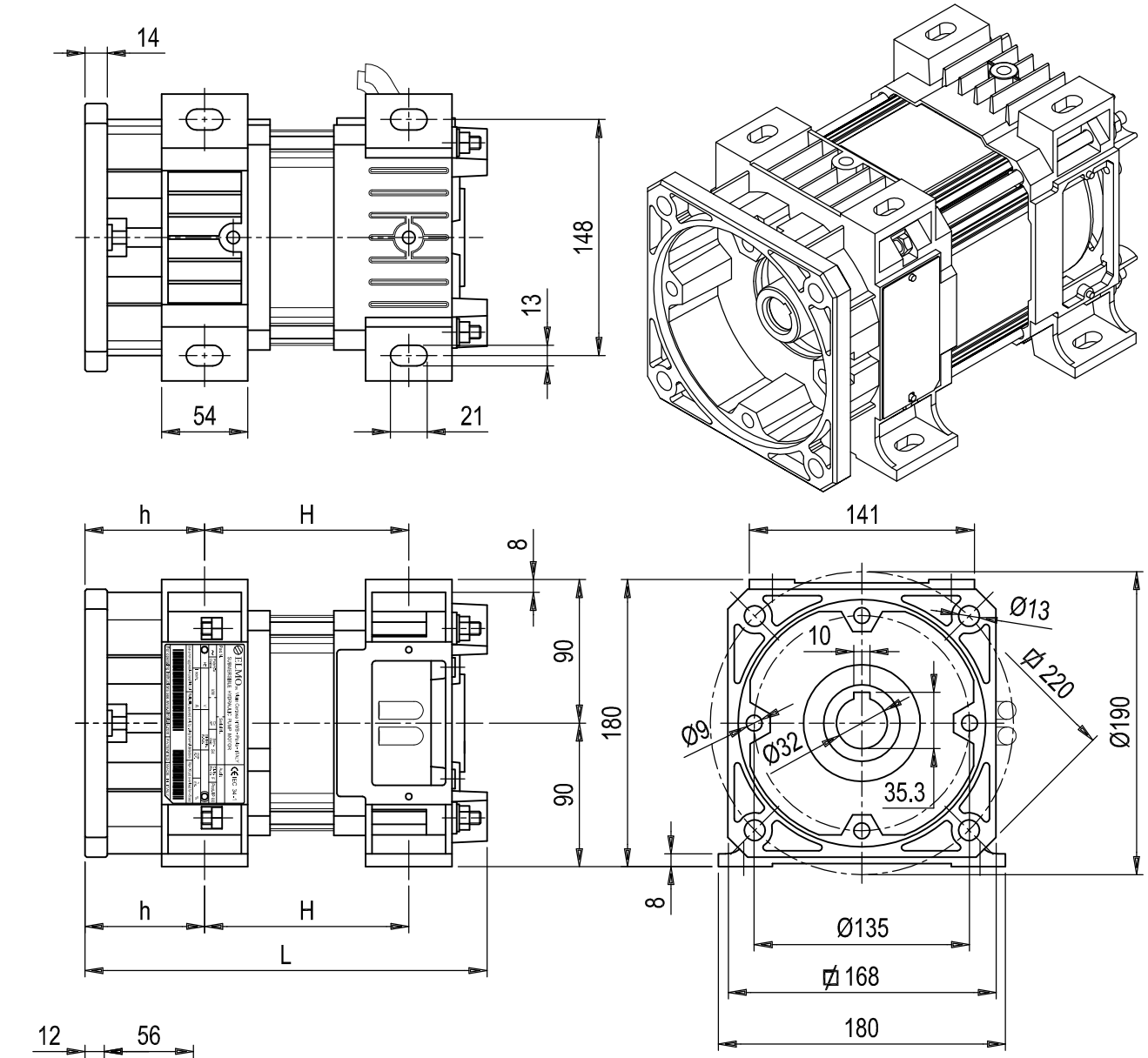

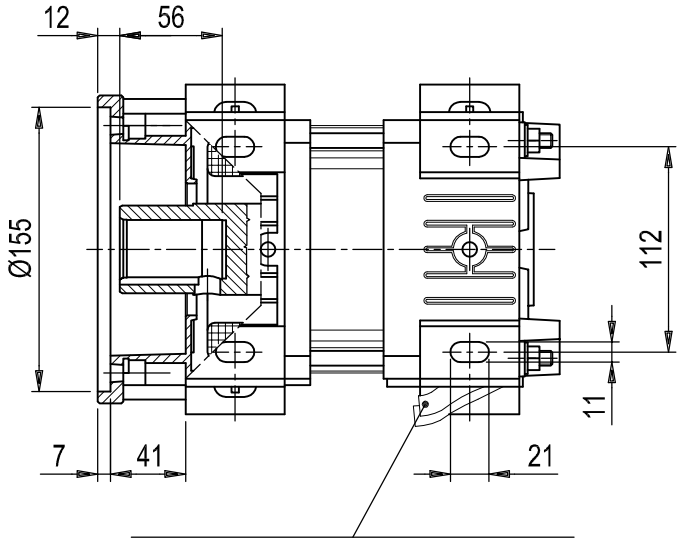

m.1.40 LUNGH. STANDARD CAVI ALIMENTAZIONE
STANDARD LEADS LENGTH

MOTORS WITHOUT FLYWHEEL

COD. BASE - *BASIC P/N*							OMOLOGAZ. TIPO - *TYPE APPROVAL*	TENSIONE *VOLTAGE*	SERIE CAVI - *CABLE LENGTH*	ACCOPPIAMENTO - *SUITABLE TO*	SENZA VOLANO - *WITHOUT FLYWHELL*	PIEDI FISSAGGIO - *FIXING FEET*	ALTRE QUOTE - *OTHER DIMENS.*	DIMENSIONI D'INGOMBRO *OVERALL DIMENSION*			POTENZA A 60 Hz *NOMINAL OUTPUT AT 60 Hz*
GRANDEZZA - *SIZE*	POLARITA' - *POLARITY*	ALIMENTAZ. - *POWER SUPPLY*	FREQUENZA - *FREQUENCY*	POTENZA A 60 Hz *NOMINAL OUTPUT AT 60 Hz*													
				kW				V						L	h	H	HP
6	2	T	S	1	1	0	U			7	S	1	F	327	75	203	1 5 -
				1	3	2							E	342		218	1 8 -
				1	5	0							L	362		238	2 0 -

LA ELMO S.r.l. SI RISERVA IL DIRITTO DI APPORTARE QUALSIASI VARIAZIONE SENZA ALCUN PREAVVISO. *IN ANY MOMENT AND WITHOUT NOTICE ELMO CAN CHANGE MANUFACTURING PROCESS, PERFORMANCE FEATURES.*